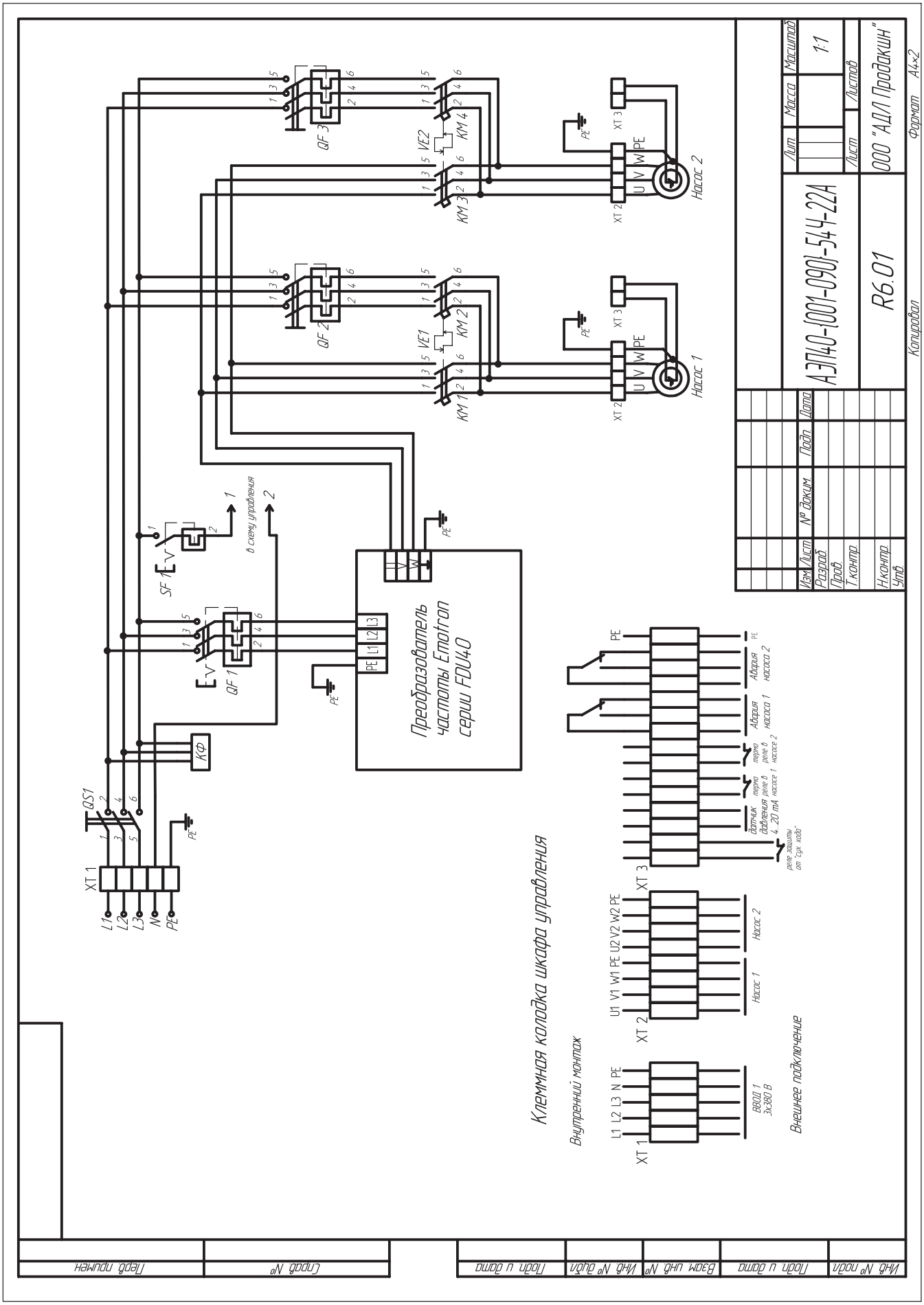
АЭП40-(001-090)-54Ч-22А
R6.01
ООО "АДЛ Продакшн"
Масштаб
1:1
Лит.
Масса
Лист
Листов
Формат А4×2
Копировал
Изм.
Лист
№ докум.
Подп.
Дата
Разраб.
Пров.
Т.контр.
Н.контр.
Утв.
Преобразователь частоты Emotron серии FDU40
Клеммная колодка шкафа управления
Внутренний монтаж
Внешнее подключение
Насос 1
Насос 2
Авария насоса 1
Авария насоса 2
ВВОД 1 3х380 В
в схему управления
Перв. примен.
Справ. №
Подп. и дата
Инв. № дубл.
Взам. инв. №
Подп. и дата
Инв. № подл.